23H501202522N



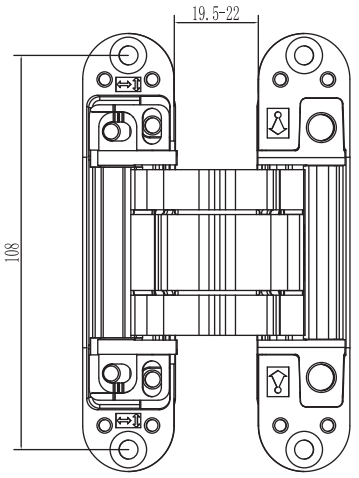

Características del producto

- sistema de bisagra completamente oculta
- para marcos de madera y aluminio
- para puertas residenciales sin rebaje
- ajuste 3D (lateral +/- 1,5 mm, altura +/- 2,5 mm, profundidad +/- 1,0 mm)
- material: Aleación de Zinc

Product features

- completely concealed hinge system
- for timber and aluminium frames
- for unrebated residential doors
- 3D adjustment(side +/-1.5 mm, height +/- 2.5 mm depth +/-1.0 mm)
- material: Zinc Alloy

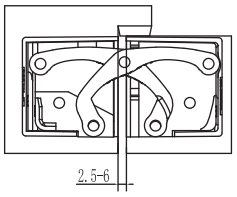

Sección transversal 1
Cross section 1

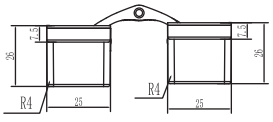

Sección transversal 2
Cross section 2

Fresado/Milling

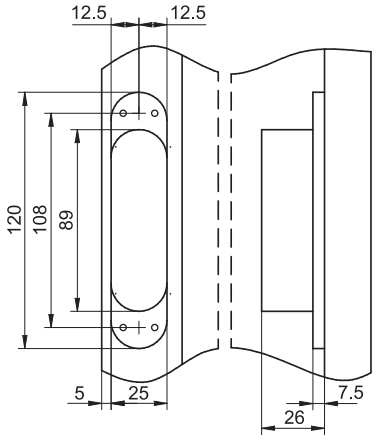

Marco/Frame

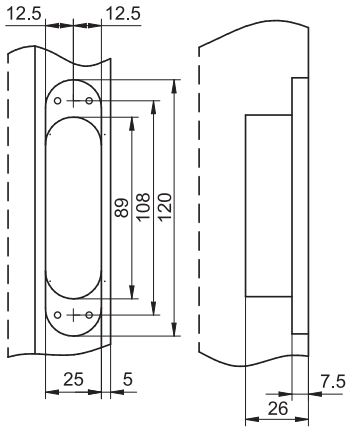

Puerta/Door

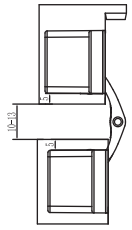

Marco bloque 180°
Block frame 180°

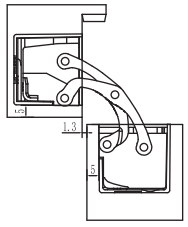

Marco bloque 90°
Block frame 90°

Instrucciones de ajuste/Adjustment instruction

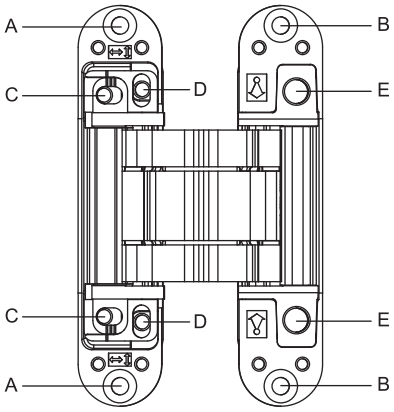

A Agujero de fijación de la bisagra al marco
Fixing hole for the hinge to the frame.

B Agujero de fijación de la bisagra a la puerta
Fixing hole for the hinge to the door.

C Tornillo de fijación del ajuste de profundidad
Fixing screw of depth adjustment.

D Tornillo de fijación del ajuste de altura
Fixing screw of height adjustment.

E Tornillo de fijación del ajuste lateral
Fixing screw of side adjustment.

Datos técnicos/Technical data

Propiedad	Valor	Property	Value
Capacidad de carga	50kg	Load capacity	50kg
Longitud total	120mm	Overall length	120mm
Ancho (parte de la puerta)	25mm	Width (door part)	25mm
Ancho (parte del marco)	25mm	Width (frame part)	25mm
Diámetro de la fresa	16mm	Cutter diameter	16mm
Ángulo de apertura	180°	Opening angle	180°

Notas/Notes

La capacidad de carga mencionada se refiere al uso de 2 bisagras por hoja de puerta (900 x 2100 mm)
Tornillos sugeridos lado del marco: Tornillos de cabeza avellanada DIN 18182-2, diámetro 4.0 mm. Lado de la puerta: Tornillos de cabeza plana DIN 18182-2, diámetro 4 mm. Alternativamente, el fresado se puede realizar con una fresa de diámetro 14.0 mm y un anillo de tope de diámetro 25.0 mm.
Es ajustable en 3 ejes y permite una apertura de 180°.
Es adecuado para puertas enrasadas de 35 a 43 mm.

The load capacity mentioned above refers to the use of 2 hinges per door leaf (900 x2100 mm)
Suggested screws: Frame side: Countersunk head screws DIN 18182-2, Diameter 4.0 mm Door side: Pan head screws DIN 18182-2, Diameter 4.0 mm Alternatively, the routing can be carried out with acutter diameter of 14.0 mm and a collar ring diameterof 25.0 mm.
It is adjustable on 3 axis and allows a 180° opening. It is suitablefor flush doors from 35 to 43 mm.

Ajuste de altura/Height Adjustment

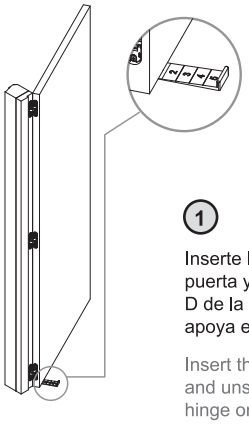

1

Inserte la cuña de ajuste debajo de la puerta y desenrosque una vuelta el tornillo D de la bisagra en la puerta, la puerta se apoya en la cuña.

Insert the adjustment wedge under the door and unscrew one turn the D screw of the hinge on the door; the door rests on the wedge.

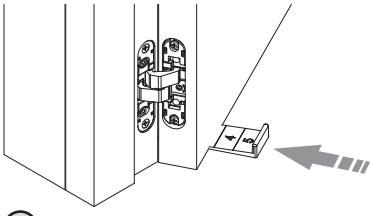

2

Deslice la cuña debajo de la puerta hasta lograr la medida deseada desde el suelo; vuelva a apretar el tornillo D.

Slide the wedge under the door until achieve the desired measure from the ground; re-lock the D screw.

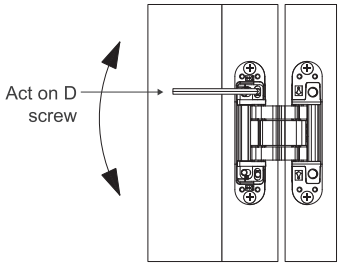

Ajuste de profundidad/Depth Adjustment

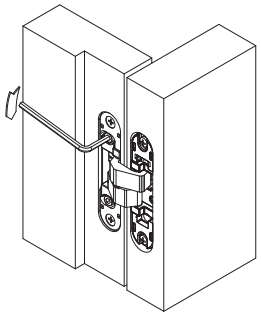

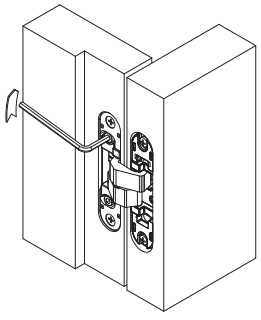

1

Desenrosque el tornillo C una vuelta con una llave Allen de 4 mm.
Unscrew the C screw one turn with a 4 mm allen key.

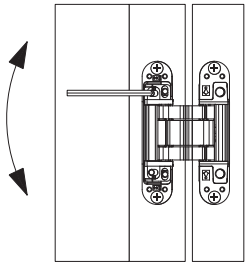

3

Fije los dos tornillos C.
Fix the two C screws.

2

Deslice la puerta ligeramente hasta lograr la medida deseada.
Slid the door lightly until achieve the desired measure.

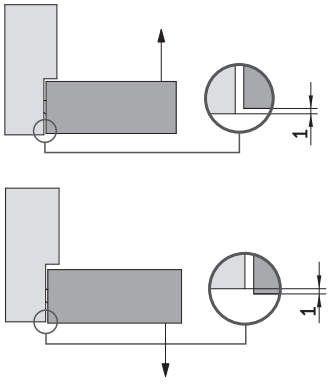

Ajuste lateral/Side Adjustment

1

Actúe sobre el tornillo E.
Act on E screw.

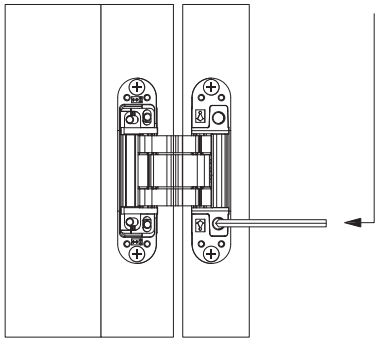

2 Girando el tornillo E en sentido horario, la puerta se mueve a -1.5mm.

Acting on the E screw clockwisethe door moves to - 1.5 mm.

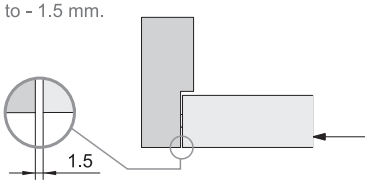

2 Girando el tornillo E en sentido antihorario, la puerta se mueve a +1.5mm.

Acting on the E screw counterclockwise the door moves to + 1.5 mm.

