MANIVELA MOD.6967 ALUMINIO



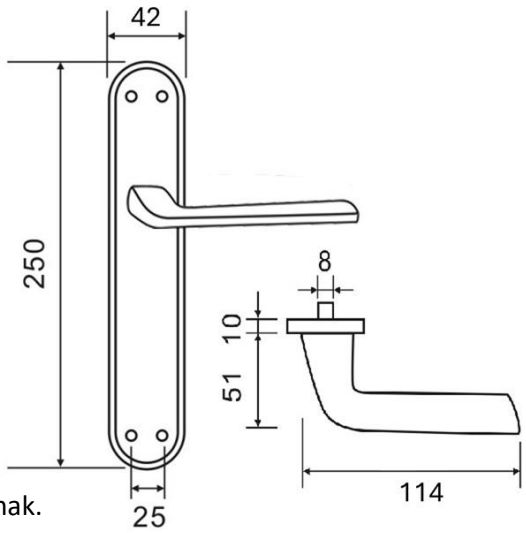

Descripción y características

Manivela fabricada en aluminio

Muelle de recuperación protegido por un cartucho de zamak.

Placa ovalada fabricada en aluminio

Acabado

Níquel

Ofrece una excelente resistencia a la corrosión.

Test niebla salina

Condiciones:

Concentración de la solución: (50±5) g/L NaCl

Temperatura de la cámara: (35±2)°C

Volumen de la solución salina: (1.0 – 2.0) ml/(80cm^2.h)

pH de la solución a (25±2)°C: 6.5-7.2

Resultado del ensayo: 7 sobre 10

Sistema de fijación

La fijación se realiza mediante tirafondos y tornillo allen prisionero.

Embalaje

Envase: 2 juegos de manillas, 1 cuadradillo 8mm, 2 tornillos prisioneros y 1 llave allen.

Embalaje: 20 Juegos

Fabricación

Fundido, Mecanizado y Lijado

Garantía

BrassOcho s.a. ha incorporado en su sistema de producción los procedimientos de la norma UNE EN ISO 9001.

RECEPCIÓN DE PEDIDO-PRODUCCIÓN-INSPECCIÓN Y ENSAYO-TRAZABILIDAD-EXPEDICIÓN-FEED BACK

Para ello, cuenta con proveedores homologados y con su propio sistema de mejora. Esta garantía ampara los productos de acero inoxidable BRASSOCHO siempre y cuando se observen las condiciones de montaje, uso y mantenimiento correctas y cuando no sean alteradas las características físico-químicas del producto.

MAÇANETA MOD.6967 ALUMÍNIO



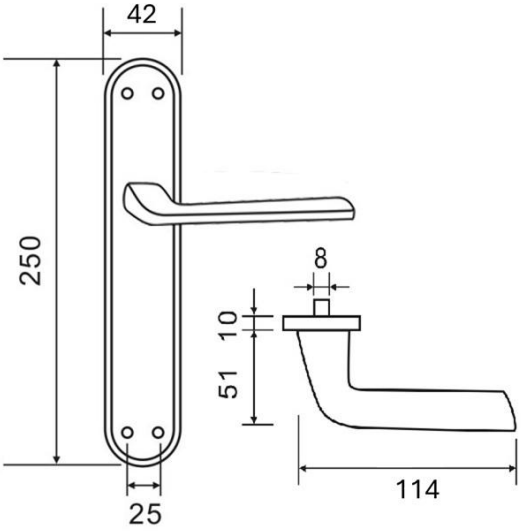

Descrição e características
Maçaneta fabricada em alumínio
Mola de retorno protegida por cartucho de zamak.
placa oval fabricada em alumínio

Acabamento
Níquel
Oferece excelente resistência à corrosão.

Ensaio de névoa salina
Condições:

- Concentração da solução: (50±5) g/L NaCl
- Temperatura da câmara: (35±2)°C
- Volume da solução salina: (1,0 – 2,0) ml/(80cm².h)
- pH da solução a (25±2)°C: 6,5–7,2
- Resultado do ensaio: 7 em 10

Sistema de fixação
A fixação é realizada com parafusos e parafuso prisioneiro allen.

Embalagem
Conteúdo: 2 jogos de maçanetas, 1 quadrado de 8 mm, 2 parafusos prisioneiros e 1 chave allen.
Embalagem: 20 jogos

Fabrico
Fundição, Maquinagem e Lixagem

Garantia
A BrassOcho S.A. incorporou no seu sistema de produção os procedimentos da norma UNE EN ISO 9001:

RECEÇÃO DE ENCOMENDAS – PRODUÇÃO – INSPEÇÃO E ENSAIO – RASTREABILIDADE – EXPEDIÇÃO – FEEDBACK

Para tal, conta com fornecedores homologados e com um sistema próprio de melhoria contínua. Esta garantia cobre os produtos em aço inoxidável da BRASSOCHO, desde que sejam respeitadas as condições corretas de montagem, utilização e manutenção, e que não sejam alteradas as características físico-químicas do produto.

BÉQUILLE MOD.6967 ALUMINIUM



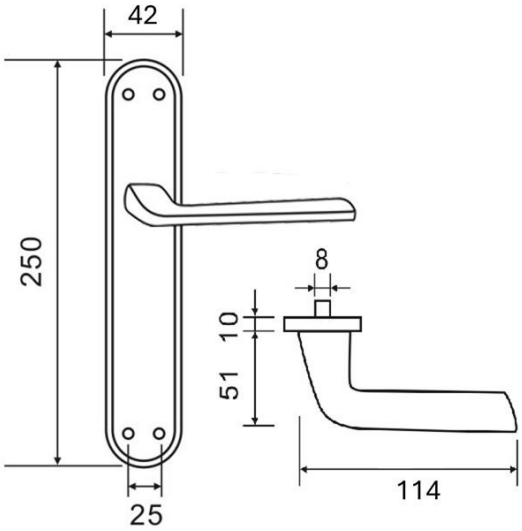

Description et caractéristiques

Béquille fabriquée en aluminium

Ressort de rappel protégé par une cartouche en zamak.

Plaque ovale fabriquée en aluminium

Finition

Nickel

Excellente résistance à la corrosion.

Essai au brouillard salin

Conditions:

- Concentration de la solution : (50±5) g/L NaCl
- Température de la chambre : (35±2)°C
- Volume de la solution saline : (1,0 – 2,0) ml/(80 cm²·h)
- pH de la solution à (25±2)°C : 6,5 - 7,2
- **Résultat du test :** 7 sur 10

Système de fixation

Fixation par vis à bois et vis sans tête avec clé Allen.

Emballage

Contenu : 2 jeux de béquilles, 1 carré de 8 mm, 2 vis sans tête et 1 clé Allen.

Conditionnement : 20 jeux

Fabrication

Fonderie, usinage et polissage

Garantie

BrassOcho S.A. a intégré dans son système de production les procédures de la norme UNE EN ISO 9001.

RÉCEPTION DE COMMANDE – PRODUCTION – CONTRÔLE ET ESSAIS – TRAÇABILITÉ – EXPÉDITION – RETOUR D'INFORMATION

Pour cela, elle dispose de fournisseurs homologués et d'un système d'amélioration continue. Cette garantie couvre les produits en acier inoxydable BRASSOCHO, à condition que les conditions de montage, d'utilisation et d'entretien soient respectées, et que les caractéristiques physico-chimiques du produit ne soient pas altérées.

LEVER HANDLE MOD.6967 ALUMINIUM



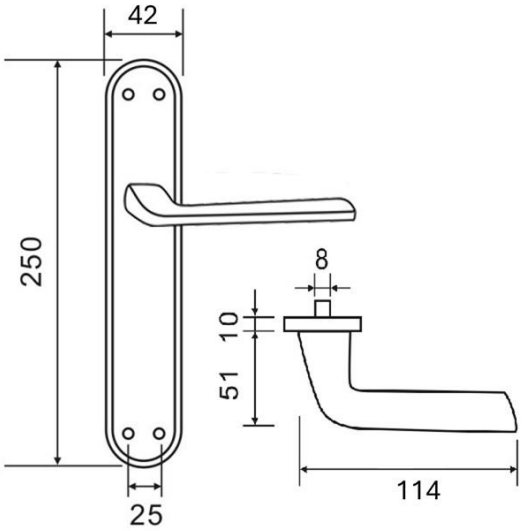

Description and features
Lever handle made of aluminium
Return Spring protected by a zamak cartridge.
Oval plate made of aluminium

Finish
Nickel
Offers excellent corrosion resistance.

Salt spray test
Conditions:
- Solution concentration: (50±5) g/L NaCl
- Chamber temperature: (35±2)°C
- Saline solution volume: (1.0 – 2.0) ml/(80 cm²·h)
- Solution pH at (25±2)°C: 6.5–7.2
- **Test result:** 7 out of 10

Fixing system
Fixing by wood screws and Allen grub screw.

Packaging
Contents: 2 sets of handles, 1 spindle (8 mm), 2 grub screws, and 1 Allen key.
Box: 20 sets

Manufacturing
Casting, machining, and sanding

Warranty
BrassOcho S.A. has incorporated UNE EN ISO 9001 standard procedures into its production system.

ORDER RECEIPT – PRODUCTION – INSPECTION AND TESTING – TRACEABILITY – SHIPPING – FEEDBACK

To this end, it relies on approved suppliers and its own improvement system. This warranty covers BRASSOCHO stainless steel products, provided that the correct assembly, use and maintenance conditions are met, and that the physico-chemical characteristics of the product are not altered.